simon
HOLDING

Сертификат соответствия Техническому регламенту
Сертификат № 0009600 от 13.02.2013г

ООО «СИМОН ХОЛДИНГ ИНВЕСТМЕНТС»
249000, Калужская область, Боровский р-н,
г. Балабаново, ул. Мичурина, д. 25
Телефон (495) 646-84-00
www. simonelectric.ru
e-mail: quality@simonelectric.ru

Руководство по эксплуатации

Светорегулятор поворотно-нажимной электронный с диммированием по протоколу 1-10 В
Артикул 1591794-ххх (ххх - код цвета изделия)

ТЕХНИЧЕСКИЕ ДАННЫЕ

Регулируемое напряжение	0,7 – 11 В
Токовая нагрузка регулируемого напряжения	50 мА
Токовая нагрузка регулятора	6 А / 230В
Уровень радиопомех	Соответствует EN-55015
Класс степени защиты	IP20
Вид работы	непрерывный
Способ регулирования	плавный
Вес	75 г

ПРИМЕНЕНИЕ

Светорегулятор 1-10 В предназначен для включения/выключения освещения, а также регулирования интенсивности света:

- флуоресцентных ламп, подключенные через диммируемый электронный пускорегулирующий аппарат (далее ЭПРА) для флуоресцентных и компактных флуоресцентных ламп;
- галогенных ламп 12 В, подключенные через регулируемые электронные трансформаторы для галогенных низковольтных ламп;
- LED светодиодных ламп, подключенные через диммируемые источники питания.

ВНИМАНИЕ: Регулятор не предназначен для регулирования напряжения трансформаторов, скоростей вращения вентиляторов и других электрических двигателей.

ПРИНЦИП РАБОТЫ

Включение/выключение и операции настройки осуществляются поворотом контрольной кнопки.
Настроить более яркий свет можно путем поворота кнопки по часовой стрелке.
Настройка осуществляется через линию питания 1 – 10 В, подключенной к контрольным входам электронных пускорегулирующих устройств(согласно схемам подключения рис. 2-4).
Один контроллер может быть подключен к нескольким регулируемым устройствам, имеющим вход 1 – 10 В.

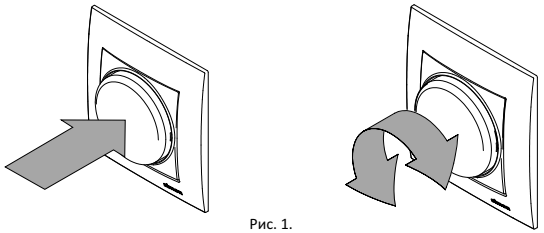

Рис. 1.

СХЕМЫ ПОДКЛЮЧЕНИЯ

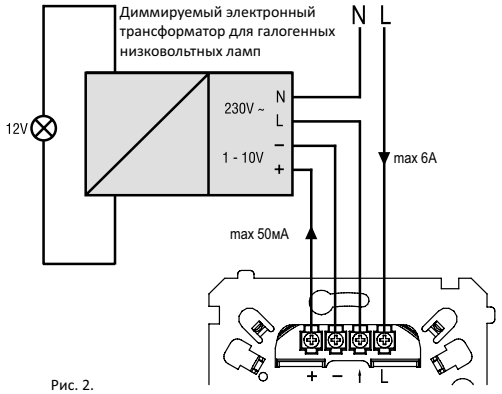

Рис. 2.

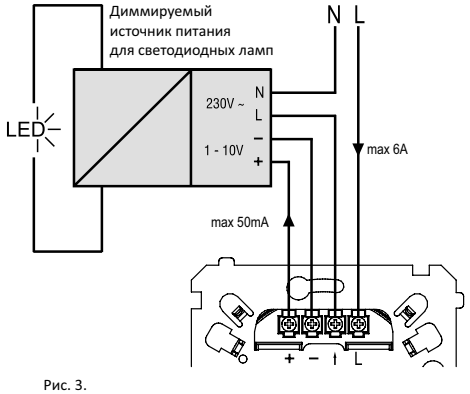

Рис. 3.

МОНТАЖ

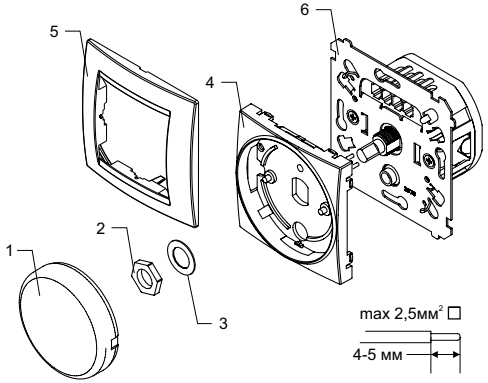

Рис. 5.

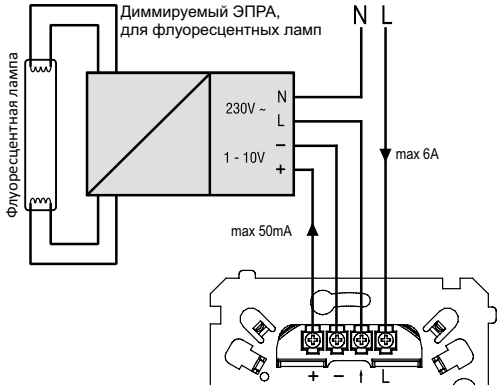

Рис. 4.

В случае монтажа в монтажную коробку без перегородок необходимо убрать лапки в карман блока.
Сечение провода не должно превышать 2,5 мм^2.
Концы проводов зачистить на длину 4-5 мм.

Снимите кнопку (1)(рис. 5.), открутите гайку крепления крышки (2), снимите шайбу (3) и накладку (4). Подключите регулятор (6) согласно схемам, приведённым выше (рис. 2-4.), далее собирайте в обратном порядке. Вставьте регулятор в монтажную коробку и закрепите его там. Установите на регулятор однопостовую/многопостовую рамку (5) (опционально)

ВНИМАНИЕ: Монтаж необходимо проводить только после проверки отсутствия напряжения в используемой цепи. Только квалифицированный, имеющий допуск специалист может проводить монтаж и подключение.

Дата изготовления и упаковывания смотрите на упаковке
(число/месяц/год и наименование товара)

Мы рады предложить Вам продукт высокого качества. Будем признательны, если Вы оставите нам свои пожелания и замечания с указанием наименования товара, даты и/или маркировки, обозначенной на упаковке по адресу: **quality@simonelectric.ru**